Инструкция по эксплуатации

50.054.00.1

TORNADO 7'

MULTI-GAME TABLE
Игровой стол -многофункциональный

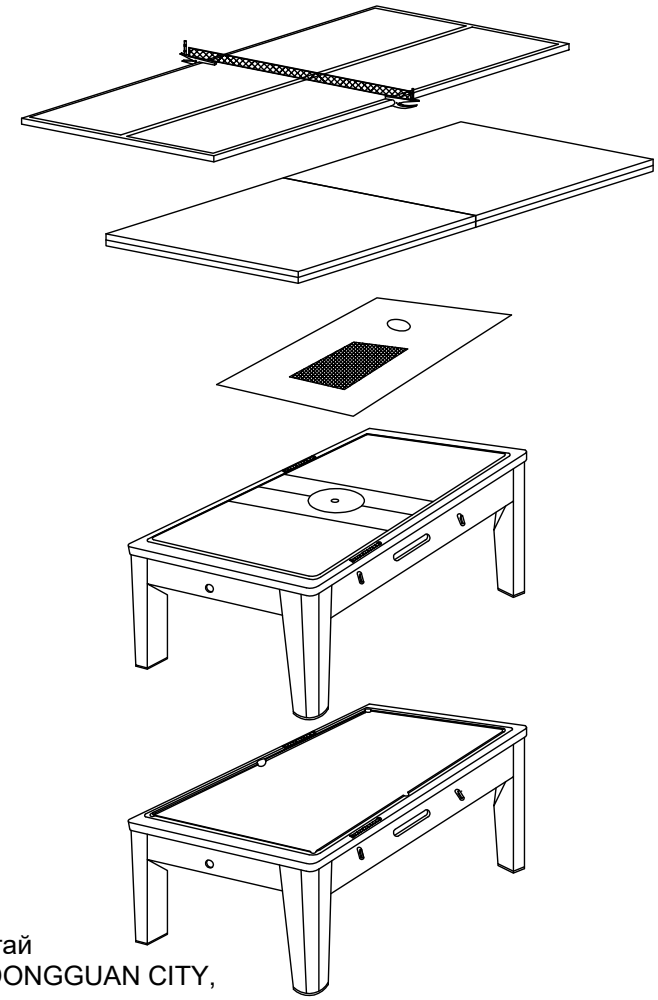

Информация об изделии

Наименование/Модель: **Tornado 7"**
Серийный номер/артикул: 50.054.00.1
Характеристики и параметры:
Изготовитель: «XINGRUN SPORT GOODS CO.,LTD» Китай
Адрес изготовителя: NO.5 Road Chikan, SHIPAI TOWN,DONGGUAN CITY, GUANGDONG PROVINCE, Китай.

ТЕХНИЧЕСКИЕ ХАРАКТЕРИСТИКИ

1. Электропитание:
- переменный ток: 220В, 60 Гц
2. Потребляемая мощность: 48 Ватт
3. В комплект входит:
- 4 биты для аэрохоккея
- 4 шайбы для аэрохоккея
- 2 мелка для бильярда
- 2 кия для бильярда
- 1 треугольник для бильярда
- 1 щетка для бильярда
- 1 комплект шаров для бильярда (16 шт./компл.)
- 1 лопатка для фишек
- 2 ракетки для настольного тенниса
- 1 сетка для настольного тенниса
- 2 мяча для настольного тенниса
- 2 карты игральные
- 2 шарика для рулетки
- 1 рулетка
- 1 набор фишек

EAC

Список комплектующих

#1 Игровое поле / каркас 1 шт.	#2 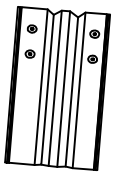 Элемент ноги (A) 4 шт.	#3 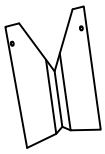 Элемент ноги (B) 4 шт.
#4 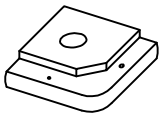 Элемент ноги (основание) 4 шт.	#5 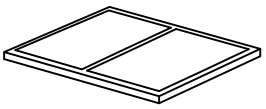 Игровое поле для настольного тенниса (из 2 частей) 1 шт.	#6 Лопатка для фишек 1 шт.
#7 Винт 4x5/8" 24 шт.	#8 Винт 1-3/4" 16 шт.	#9 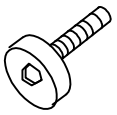 Болт 5/16"x1-1/4" 16 шт.
#10 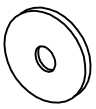 Шайба 5/16" 16 шт.	#11 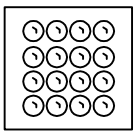 Комплект бильярдных шаров 1 шт.	#12 Кий для бильярда 2 шт.
#13 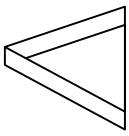 Треугольник для бильярда 1 шт.	#14 Мел для бильярда 2 шт.	#15 Щетка для бильярда 1 шт.
#16 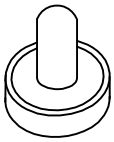 Бита 4 шт.	#17 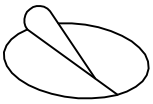 Подклейка для шайбы 12 шт.	#18 Шайба 4 шт.

#19 Ракетка для настольного тенниса 2 шт.	#20 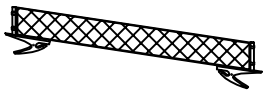 Сетка для настольного тенниса 1 шт.	#21 Мяч для настольного тенниса 2 шт.
#22 Клей 1 шт.	#23 Опора регулируемая для ног 4 шт.	#24 Ключ шестигранный 1 шт.
#25 Обеденная покрышка (из 2 частей) 1 шт.	#26 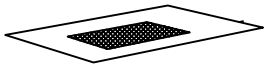 Игровое поле для казино и карточных игр 1 шт.	#27 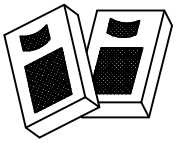 Карты 2 шт.
#28 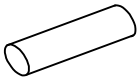 Соединительный штифт для настольного тенниса 6 мм 3 шт.	#29 Шарик для рулетки 2 шт.	#30 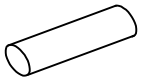 Соединительный штифт для обеденной покрышки 9 мм 3 шт.
#31 Рулетка 1 шт.	#32 набор фишек 1 шт.	#33 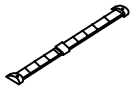 Счеты 2 шт.
#34 Винт 4x1-1/8" 4 шт.		

Шаг 1

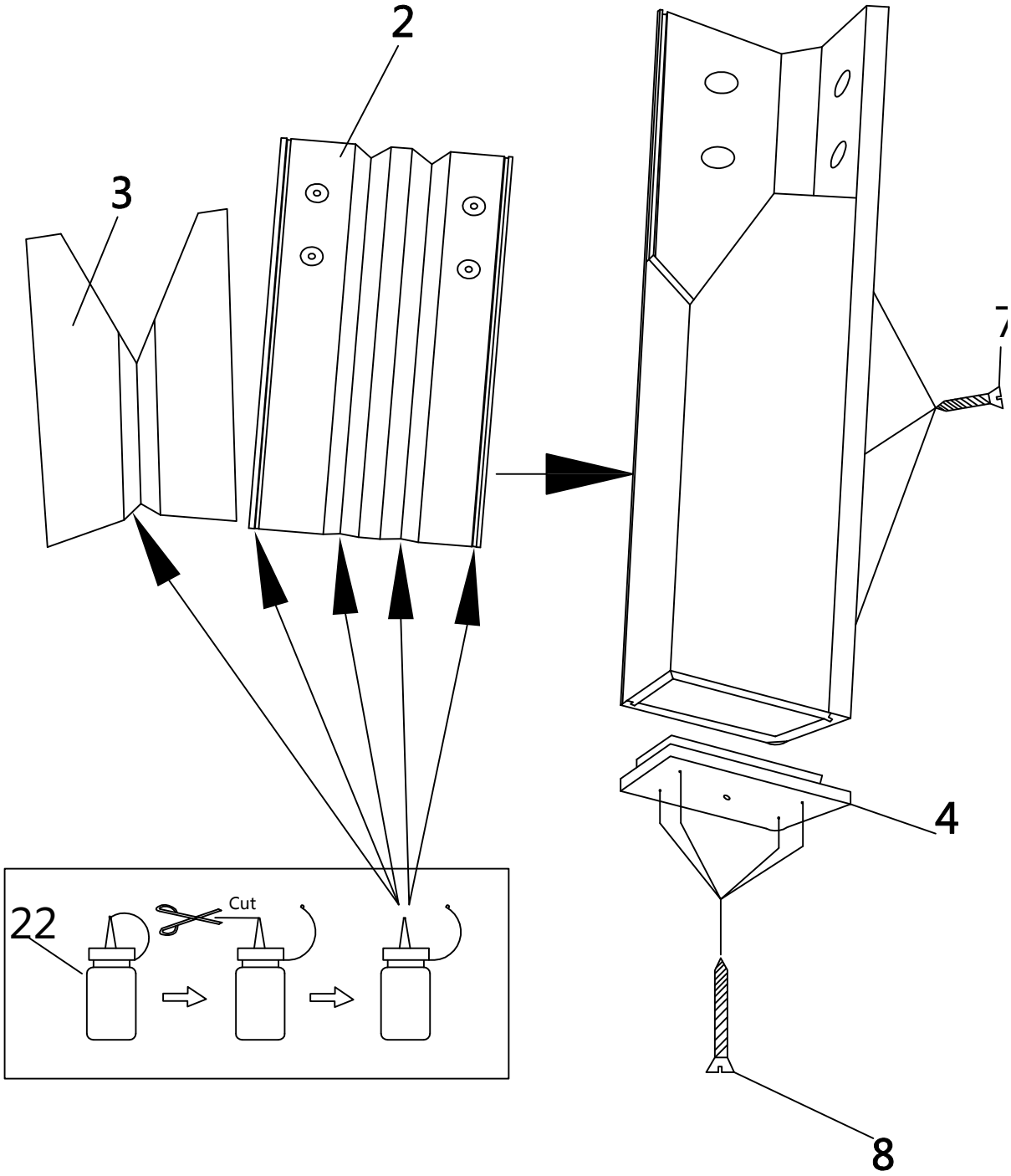

Шаг 2

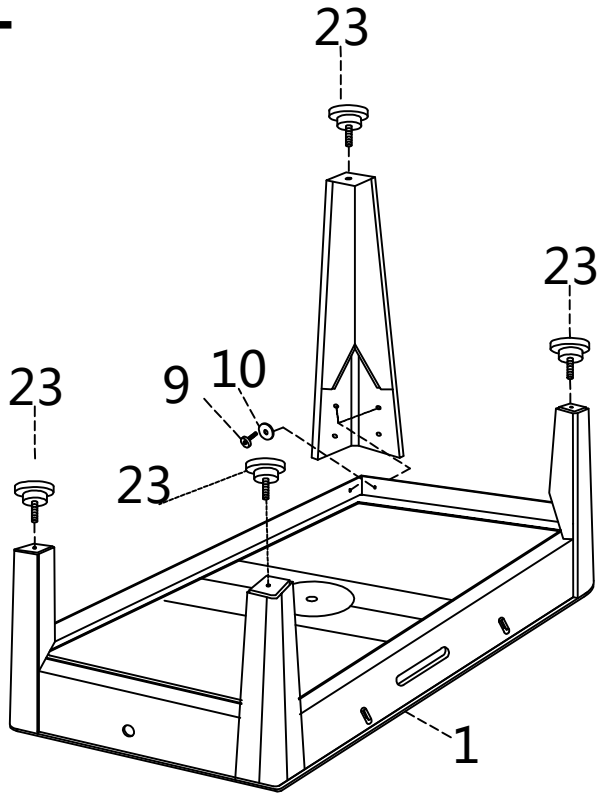

Внимание!
Для данного этапа сборки понадобятся 2 взрослых человека. Переверните и поставьте аккуратно стол на ноги как показано на рисунке.

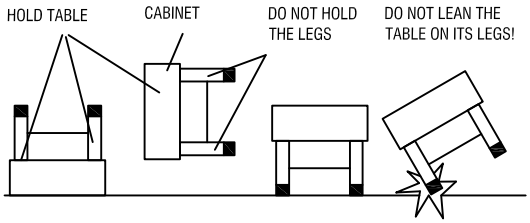

Шаг 3

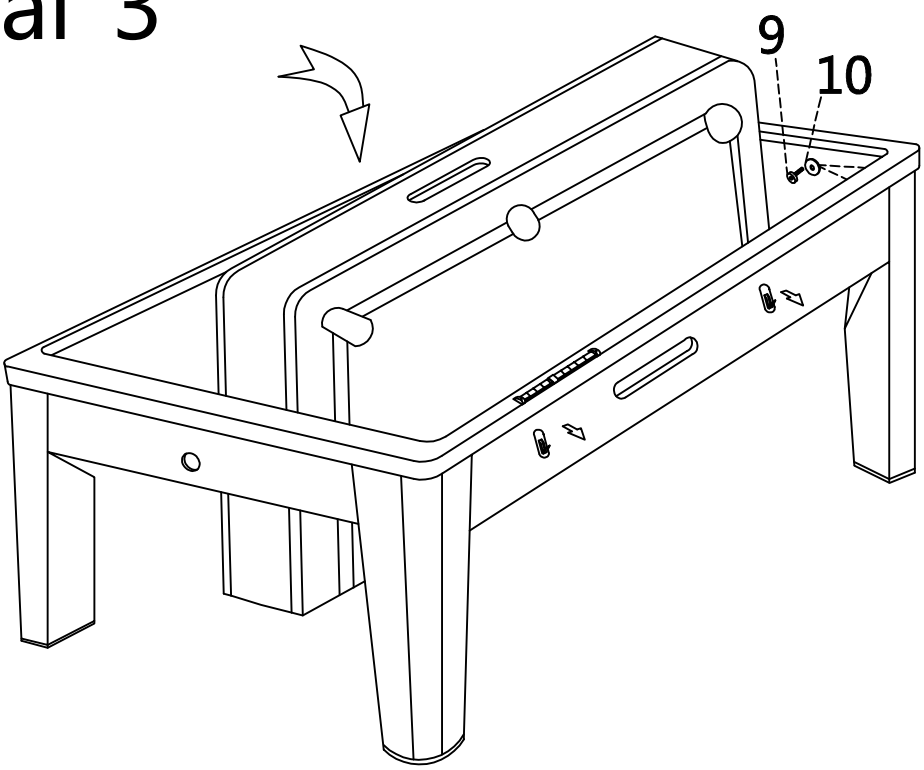

Шаг 4

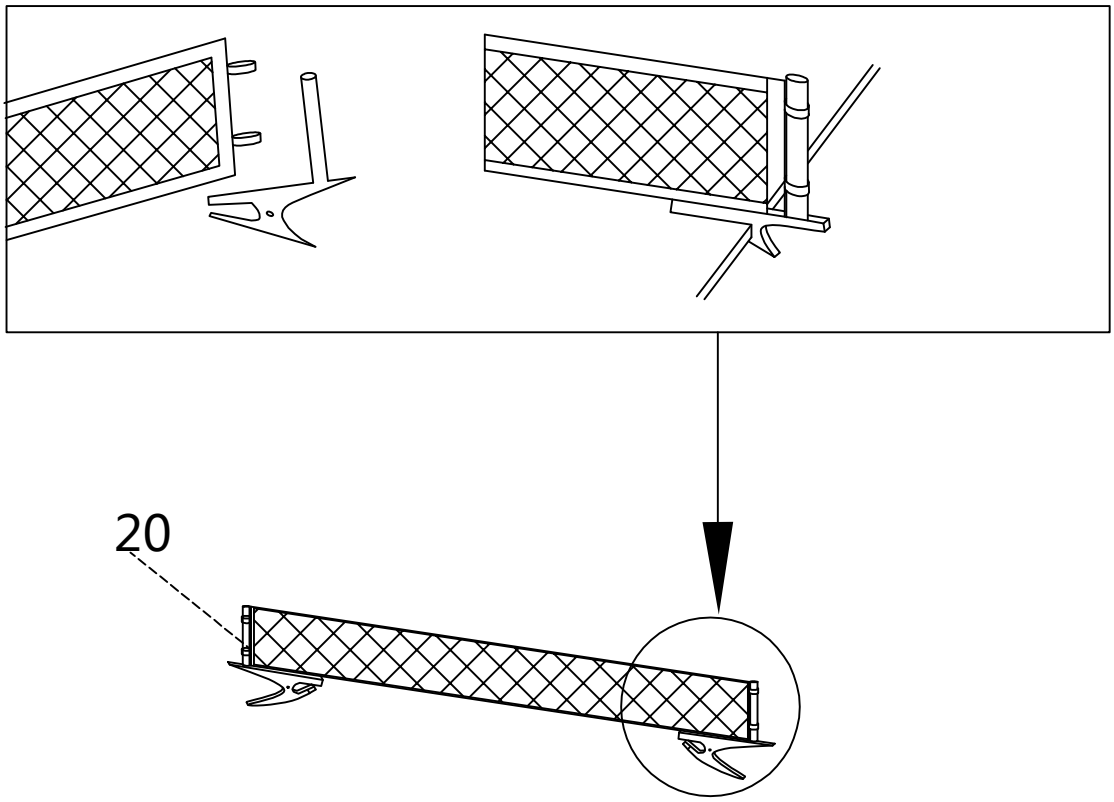

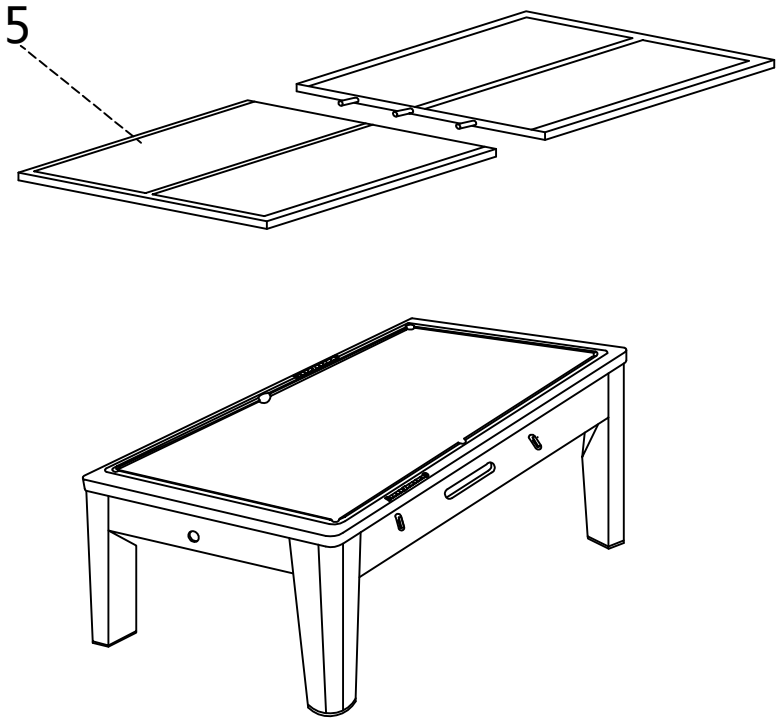

Шаг 5

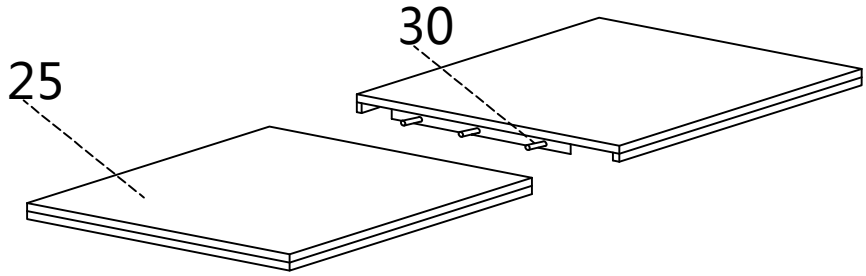

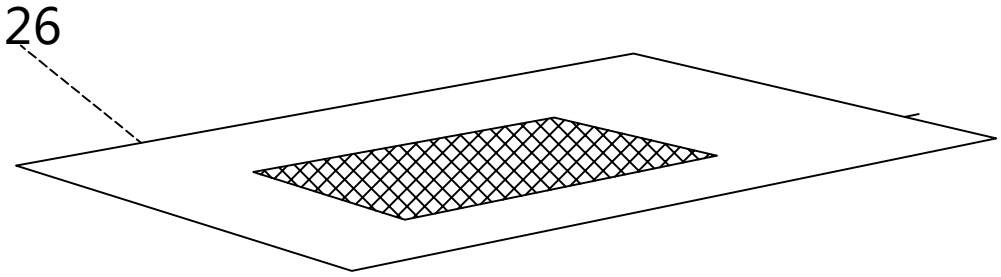

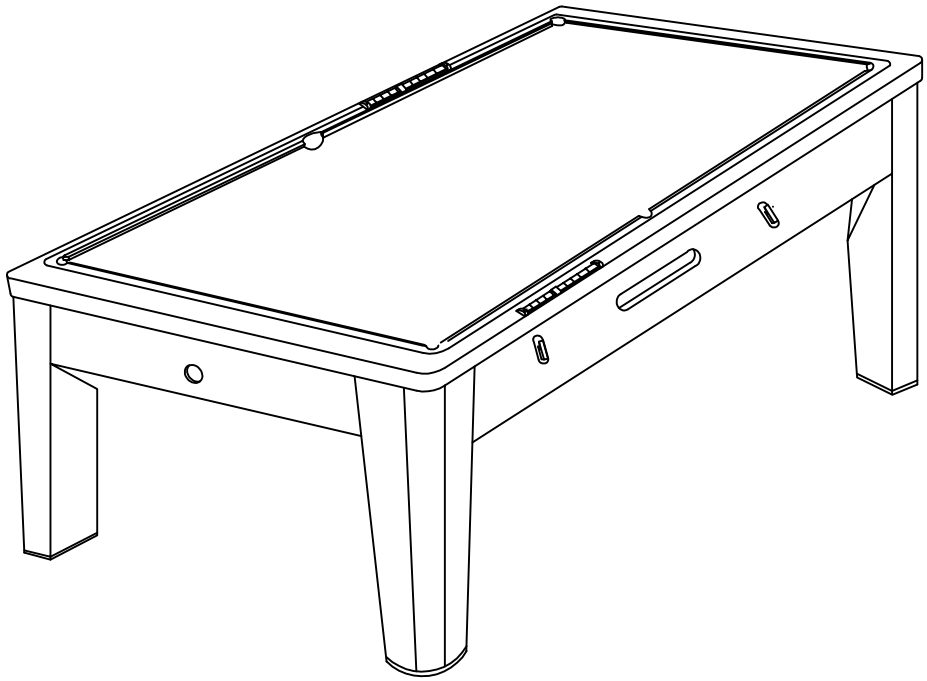

Шаг 6

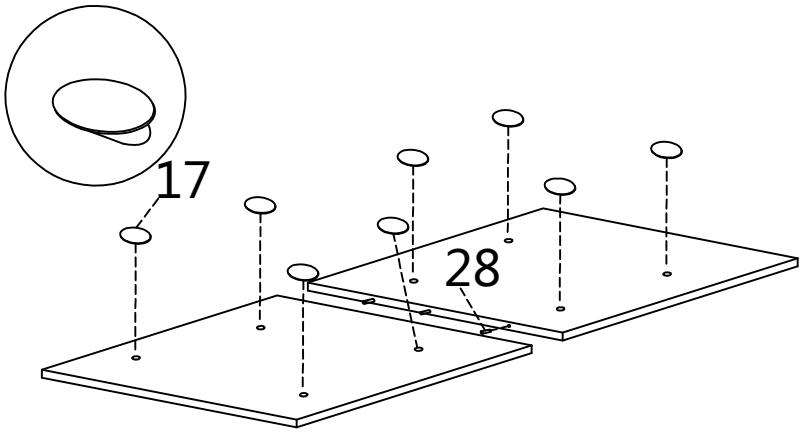

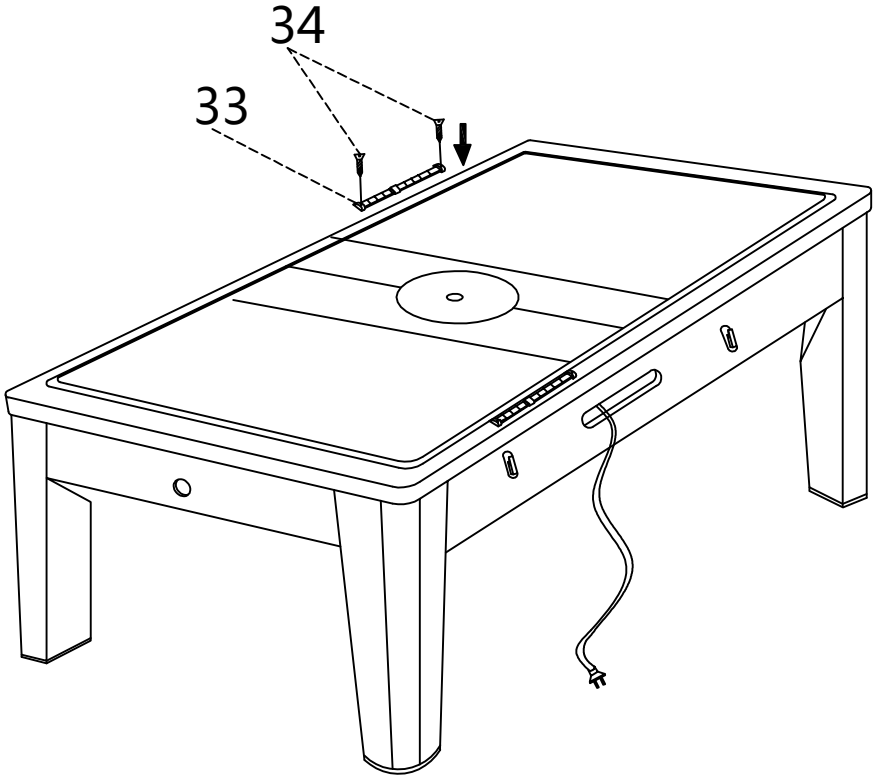

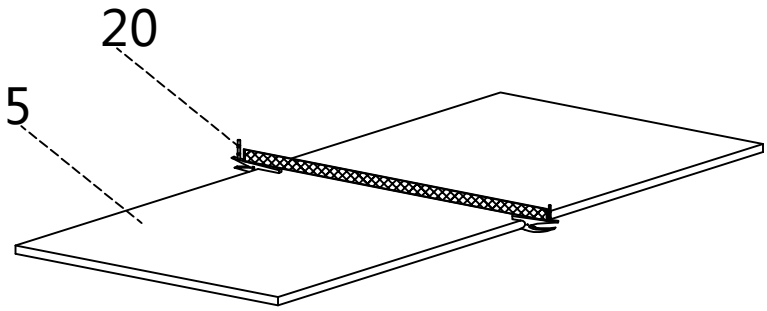
20
5

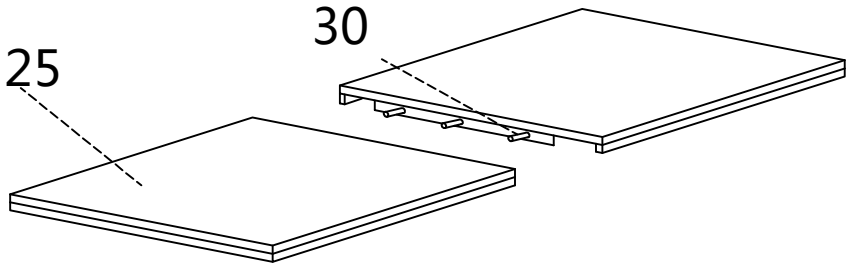
30
25

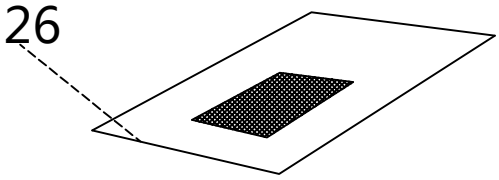
26

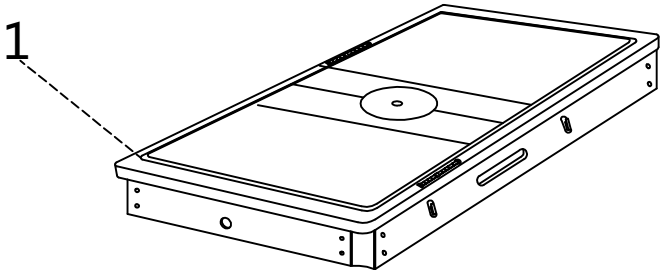
1

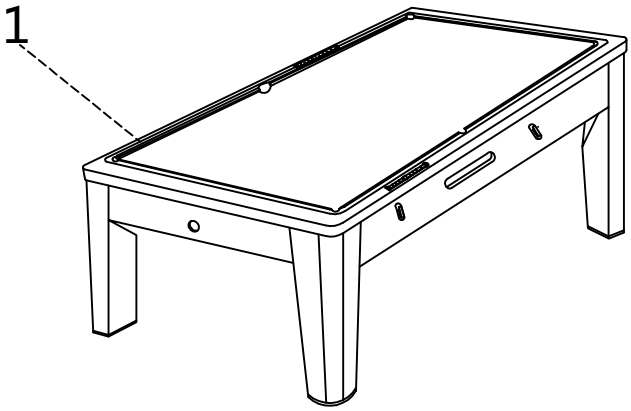
1